Verleimpresse – plano

scheppach

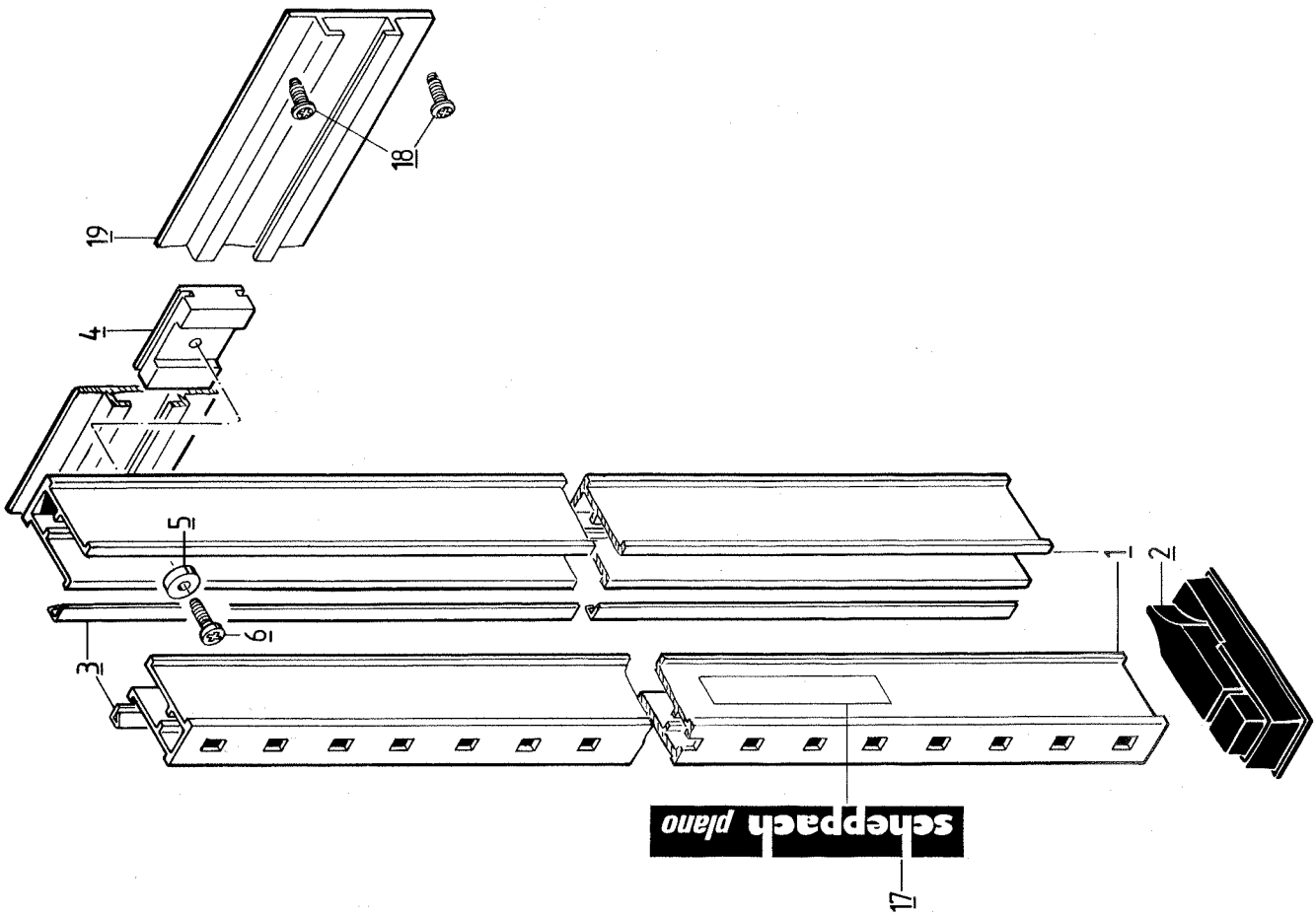

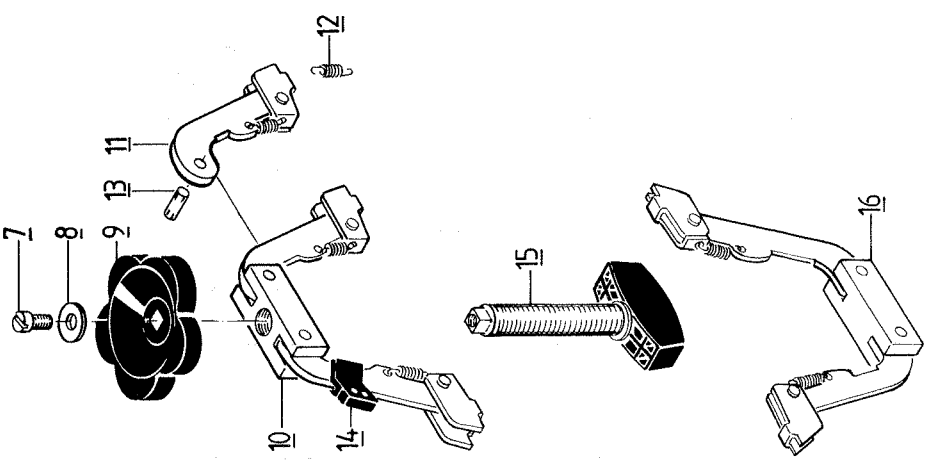

9321 8502	**Verleimpresse – plano**			**scheppach**
Teil Part Pièce Pezzo Onderdeel Τεμάχιο Pieza Peça Del Osa Del Del	Bezeichnung Description Description Denominazione Aanduiding Ονομασία Designación Designação Beteckning Nimi Beskrivelse Betegnelse	Bestell-Nr. Order No. No. d'article No. di Comm. Bestel-Nr. Αριθμός ανταλλακτικού No. de referencia No. de artículo Best.-No. Tilaus-No. Bestillingsnr. Bestill nr.	Abmessung Measurement Mesures Misurazione Afmeting Μέτρα Dimensiones Dimensões Mätning Mitta Størrelse Størrekse	Bemerkung/DIN Remarks Remarques Osservazioni Opmerking Παρατηρήσεις Nota Observação Anmärkning Huomautus Henvisning Bemærkninger
1	Preßschiene	89930006		
2	Fuß	89930007		
3	Schutzprofil	89930008		
4	Gleitbock	89931000		
5	Distanzring	89930009		
6	Linsenblechschraube	02798136	4,8 × 25	7981
7	Zylinderschraube mit Schlitz	02008426	M 5 × 10	84
8	Scheibe	89930010	Ø 5,5	
9	Handrad	89930003		
10	Druckbalken mit Hebelarmen	89936000		
11	Hebelarm	89933000		
12	Feder	89930004		
13	Kerbstift	01147261	8 × 24	1472
14	Halter	89930002		
15	Schraube mit Druckplatte	89934000		
16	Auflagebalken mit Hebelarmen	89935000		
17	Geräteaufkleber	89930001		
18	Blechschraube	89930011		
19	Wandschiene	89932000		