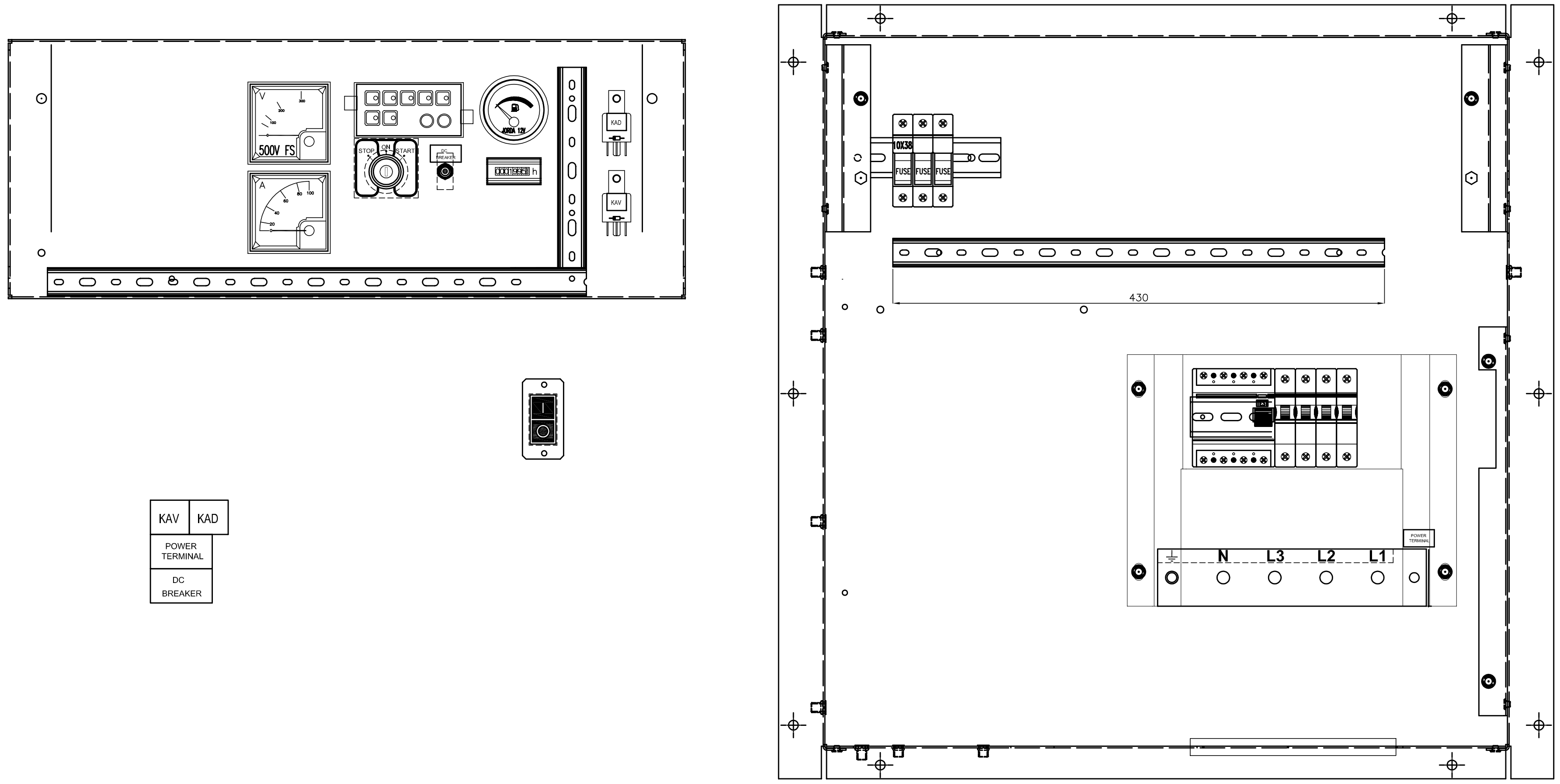

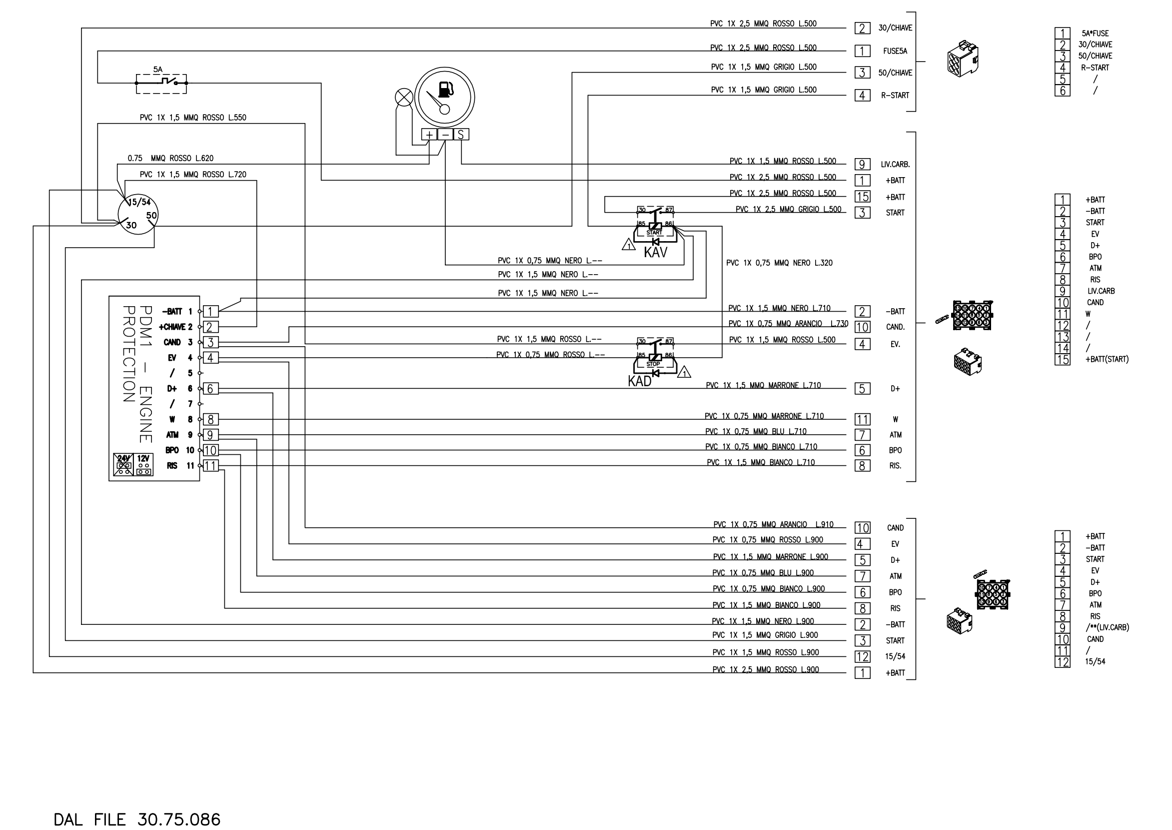

DAL FILE 30.75.086

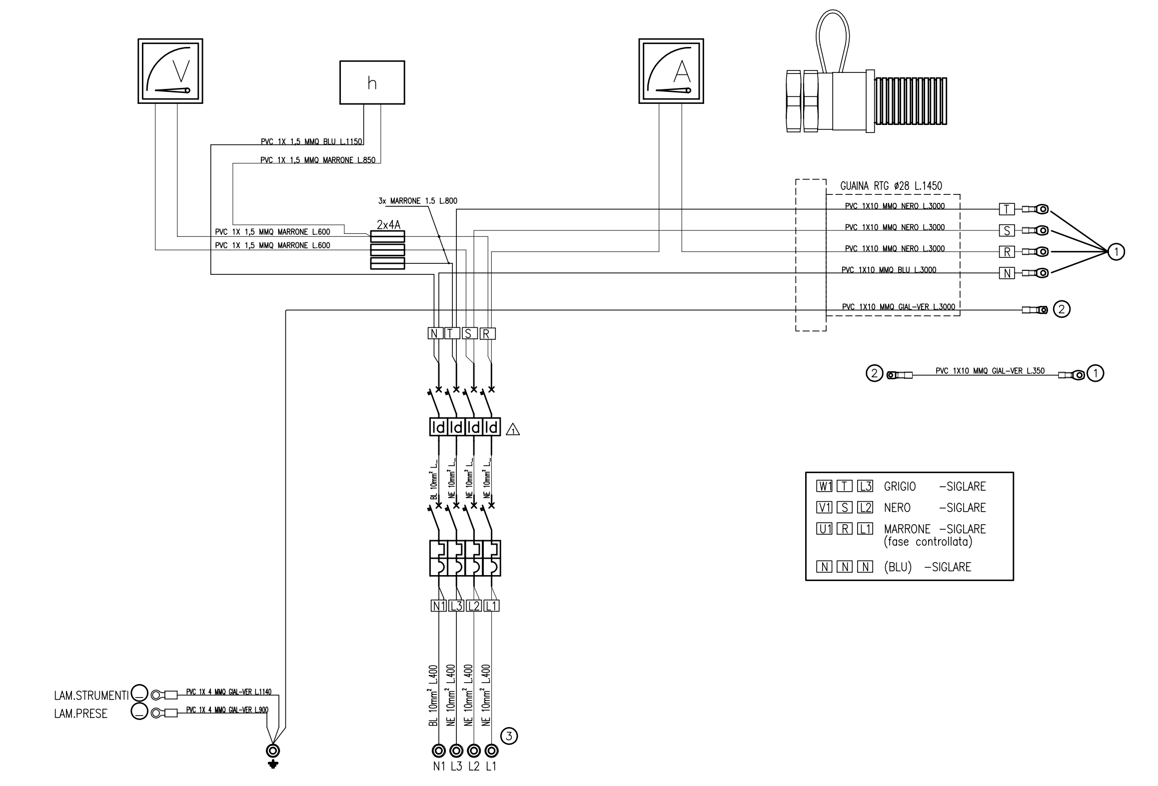

DAL FILE 30.75.086

W1 T L3	GRIGIO	–SIGLARE	
V1 S L2	NERO	–SIGLARE	
U1 R L1	MARRONE (fase controllata)	–SIGLARE	
N N N	(BLU)	–SIGLARE	

4	PUNT.PRES. AVORIO	8	31739	----
3	OCCH.ISOL.D.10X 10MMQ TUBO CU	5	31949	----
2	OCCH.ISOL.D. 6X 10MMQ TUBO CU	2	31062	----
1	OCCH.ISOL.D. 8X 10MMQ TUBO CU	7	31063	----

Rif.	Denominazione	Qn.	Codice	Disegno
△ 38	TARGHETTA 1517AD RIGIDA BIA	2	42549	----
△ 37	DIODO 1N4004	2	20417	----
36	SUPP.SAREL 995	2	10537	
35	DISTANZIALE D. 9X 7 H 4 ZN	2	11537	
34	GUARN.GUISTAL BAULE CM	36	70516	
33	AD."0–1"ROSSO–VERDE	1	42616	05.05.856
32	RIVETTO 4X 8 AL/NER	4	A10489	----
31	MOSTRINA CHIUS.L.36 N05	1	018557	30.71.120
30	STAFFA SUPP.TERMICO H82.5 ZN	1	017312	30.71.075
29	PAN.ST.MPL 44SM T50.400 S*//A/ N05	1	017310	30.71.038
28	SC.CRU.MPL 44SM N05	1	017305	30.71.029
27	INDICATORE LIV.CARB.JORDA' 12V	1	32370	----
26	AD."T N L3 L2 L1 " 12X206	1	42601	30.71.093
25	MORSETTIERA POT.MPL 44S 5P	1	71309	30.71.082
24	AD.ACCENSIONE MPL 44 52X56	1	42615	30.71.121
23	TARGHETTA 1527AD RIGIDA BIA	2	42550	----
22	GHIERA NYLON B20 1" NERA	1	32751	----
21	RACC.RTGAMMA 1"D28–NE	1	32748	----
20	GUAINA RTGAMMA GP2 28N–NE mt	1.45	32746	----
19	CANALETTA+COP.X CABLAG.25X60	1.2	32881	----
18	GUIDA 35x7.5 mm	100	30906	
△ 17	INT.DIFF.PURO 4P 63A 0,03	1	33441	----
16	INT.MAGN.TERMICO 4P 32A	1	31971	----
15	PORTAFUS.SEZ.3P 10,3X38	1	32200	----
14	FUSIBILE 4A 10,3X38	2	32552	----
13	AMPEROMETRO 60 72x72 2IN	1	30658	
12	VOLTMETRO 500V FS 72x72	1	30653	----
11	CONTATORE 220V 50HZ	1	31272	
10	CONTATTO FEMM.MATE–N–LOK	30	32169	----
9	BLOCCHETTO MATE–N–LOK 15VIE PF	1	32171	----
8	BLOCCHETTO MATE–N–LOCK 12VIE F	1	32399	----
7	BLOCC.MATE–N–LOCK 6VIE F	1	32401	----
6	RELE' 12V 30A SIPEA 1958	2	30415	----
5	CALOTTA PER T11–211 TIPO H	1	30270	----
4	MICRODISG.TERM.T11–211 5A	1	30875	.....
3	COPPIA CHIAVI X 31257/32449	1	33137	----
2	ACCENSIONE A CHIAVE	1	31257	----
1	MODULO PROT.MOT.PDM1 12V+CAND	1	016583	30.69.041

Num. Mod.	Descrizione Modifica	Data	Firma	Approvato
△	sostituito diff.32737 con diff.puro 33441 , inserito diodi sui rele	29-04-13	Ugolini O.	Ugolini O.

MACCHINA: MPL 22SMPDDZ T50.400 S*//P6S R03 — SOSTITUITO DA: / — SOSTITUISCE: / — Modifiche

MATERIALE — DATI DI TAGLIO — TRATTAMENTO SUPERFICIALE — TRATTAMENTO TERMICO

	DISEGNATO	CONTROLLATO	APPROVATO	VERIF.NORME
DATA	26.06.06			
FIRMA	Ugolini O.			

RACCORDI NON QUOTATI: — SMUSSI NON QUOTATI: — QUOTE NON TOLLERATE UNI ISO 2768 (m K) FORI + ALBERI – — SCALA 1:1

DENOMINAZIONE: G.P.ST.MPL 22SMPDDZ T50.400S*//__S

mase GENERATORS
Mase Generators S.p.A.
47023 Cesena (FC) – Italy – Via Tortona, 345
Tel. +39 0547 354311 – Fax. +39 0547 317555
www.masegenerators.com e-mail: mase@masegenerators.com

Proprietà riservata – Riproduzione vietata
La ditta tutela i propri diritti sui disegni a termine di legge.

CODICE: 021604 — COD.GRE: --
N° DIS.: 30.75.086 / 00