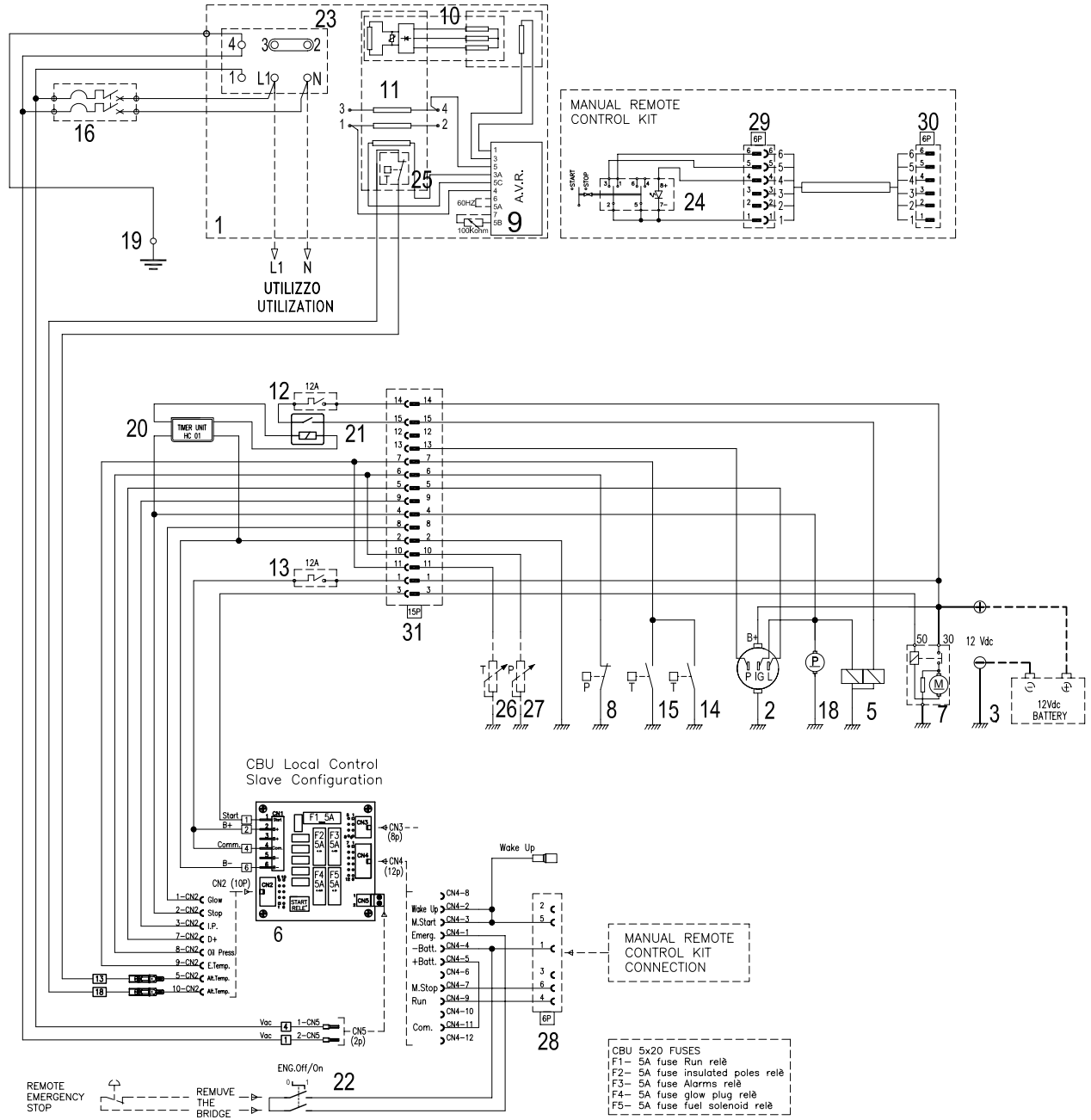

1	ALTERNATORE	ALTERNATOR
2	ALTERNATORE RICARICA BATTERIA	BATTERY CHARGER ALTERNATOR
3	BATTERIA	BATTERY
4		
5	ELETTROMAGNETE STOP	STOP ELECTROMAGNET
6	MODULO PROTEZIONE MOTORE	ENGINE PROTECTION MODULE
7	MOTORINO DI AVVIAMENTO	STARTER MOTOR
8	PRESSOSTATO OLIO	OIL PRESSURE SWITCH
9	REGOLATORE ELETTRONICO DI TENSIONE	ELECTRONIC VOLTAGE REGULATOR
10	ROTORE	ROTOR
11	STATORE	STATOR
12	TERMICO	THERMAL SWITCH
13	TERMICO	THERMAL SWITCH
14	TERMOSTATO MOTORE	ENGINE THERMOSTAT
15	TERMOSTATO MOTORE	ENGINE THERMOSTAT
16	MAGNETOTERMICO 2P	MAGNETOTHERMAL SWITCH 2P
17		
18	POMPA COMBUSTIBILE	FUEL PUMP
19	COLLEGAMENTO DI TERRA	GROUND CONNECTION
20	UNITA TIMER	TIMER UNIT
21	RELE'	RELAY
22	INTERRUTTORE 0/1	0/1 SWITCH
23	MORSETTIERA ALTERNATORE	ALTERNATOR TERMINAL BOARD
24	PULSANTE START-STOP	START-STOP BUTTON
25	TERMOSTATO ALTERNATORE	ALTERNATOR THERMOSTAT
26	SENSORE TEMPERATURA	TEMPERATURE SENSOR
27	SENSORE PRESSIONE OLIO	OIL PRESSURE SENSOR
28	CONNETTORE 6P	6 POLES CONNECTOR
29	CONNETTORE 6P	6 POLES CONNECTOR
30	CONNETTORE 6P	6 POLES CONNECTOR
31	CONNETTORE 15P	15 POLES CONNECTOR

Rif.	Denominazione	Qn.	Codice	Disegno	Modifiche

MACCHINA: IS 9 VSC M50.230* — SOSTITUITO DA / — SOSTITUISCE /

MATERIALE — DATI DI TAGLIO — TRATTAMENTO SUPERFICIALE — TRATTAMENTO TERMICO

	DISEGNATO	CONTROLLATO	APPROVATO	VERIF.NORME
DATA	30.09.2013			
FIRMA	Ugolini O.			

RACCORDI NON QUOTATI : — SMUSSI NON QUOTATI : — QUOTE NON TOLLERATE UNI ISO 2768 (m K) FORI + ALBERI – — SCALA F.S.

DENOMINAZIONE: SCH.EL.LIB.IS 9 VSC M50.230*

mase GENERATORS
Mase Generators S.p.A.
47023 Cesena (FC) – Italy – Via Tortona, 345
Tel. +39 0547 354311 – Fax. +39 0547 317555
www.masegenerators.com e-mail: mase@masegenerators.com
Proprietà riservata – Riproduzione vietata
La ditta tutela i propri diritti sui disegni a termine di legge.

CODICE: 48579 — COD.GRE: --
N° DIS.: 22.28.346 / 00

Num. Modif. | Descrizione Modifica | Data | Firma | Approvato